ALT. 1B
1:25
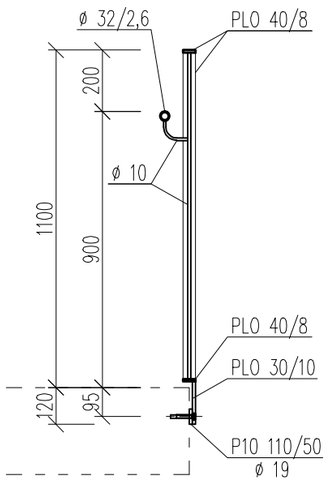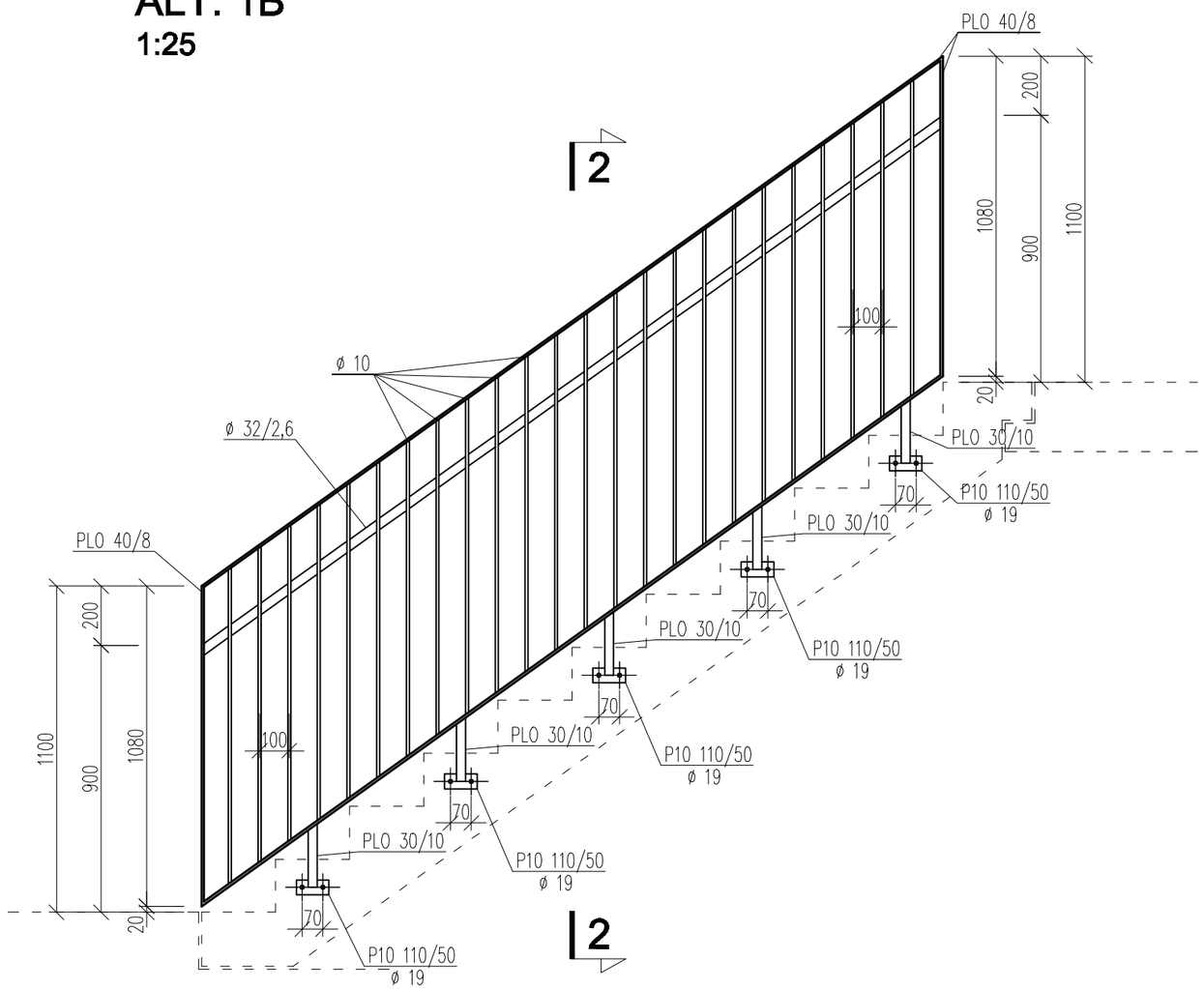
2-2
1:25